少年男子シングルス

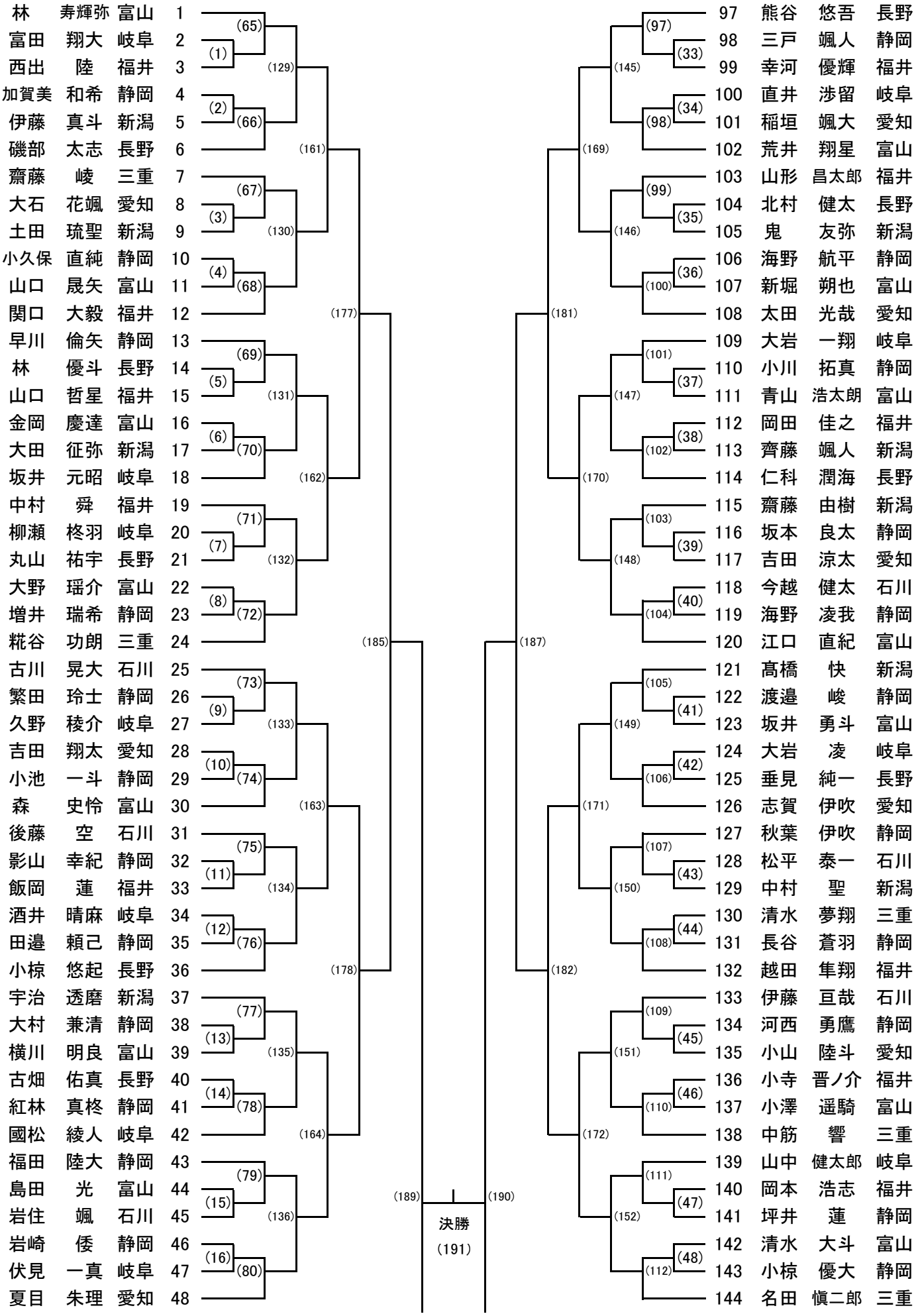
林 寿輝弥 富山 1
富田 翔大 岐阜 2
西出 陸 福井 3
加賀美 和希 静岡 4
伊藤 真斗 新潟 5
磯部 太志 長野 6
齋藤 崚 三重 7
大石 花颯 愛知 8
土田 琉聖 新潟 9
小久保 直純 静岡 10
山口 晟矢 富山 11
関口 大毅 福井 12
早川 倫矢 静岡 13
林 優斗 長野 14
山口 哲星 福井 15
金岡 慶達 富山 16
大田 征弥 新潟 17
坂井 元昭 岐阜 18
中村 舜 福井 19
柳瀬 柊羽 岐阜 20
丸山 祐宇 長野 21
大野 瑶介 富山 22
増井 瑞希 静岡 23
糀谷 功朗 三重 24
古川 晃大 石川 25
繁田 玲士 静岡 26
久野 稜介 岐阜 27
吉田 翔太 愛知 28
小池 一斗 静岡 29
森 史怜 富山 30
後藤 空 石川 31
影山 幸紀 静岡 32
飯岡 蓮 福井 33
酒井 晴麻 岐阜 34
田邉 頼己 静岡 35
小椋 悠起 長野 36
宇治 透磨 新潟 37
大村 兼清 静岡 38
横川 明良 富山 39
古畑 佑真 長野 40
紅林 真柊 静岡 41
國松 綾人 岐阜 42
福田 陸大 静岡 43
島田 光 富山 44
岩住 颯 石川 45
岩崎 倭 静岡 46
伏見 一真 岐阜 47
夏目 朱理 愛知 48
97 熊谷 悠吾 長野
98 三戸 颯人 静岡
99 幸河 優輝 福井
100 直井 渉留 岐阜
101 稲垣 颯大 愛知
102 荒井 翔星 富山
103 山形 昌太郎 福井
104 北村 健太 長野
105 鬼 友弥 新潟
106 海野 航平 静岡
107 新堀 朔也 富山
108 太田 光哉 愛知
109 大岩 一翔 岐阜
110 小川 拓真 静岡
111 青山 浩太朗 富山
112 岡田 佳之 福井
113 齊藤 颯人 新潟
114 仁科 潤海 長野
115 齋藤 由樹 新潟
116 坂本 良太 静岡
117 吉田 涼太 愛知
118 今越 健太 石川
119 海野 凌我 静岡
120 江口 直紀 富山
121 髙橋 快 新潟
122 渡邉 峻 静岡
123 坂井 勇斗 富山
124 大岩 凌 岐阜
125 垂見 純一 長野
126 志賀 伊吹 愛知
127 秋葉 伊吹 静岡
128 松平 泰一 石川
129 中村 聖 新潟
130 清水 夢翔 三重
131 長谷 蒼羽 静岡
132 越田 隼翔 福井
133 伊藤 亘哉 石川
134 河西 勇鷹 静岡
135 小山 陸斗 愛知
136 小寺 晋ノ介 福井
137 小澤 遥騎 富山
138 中筋 響 三重
139 山中 健太郎 岐阜
140 岡本 浩志 福井
141 坪井 蓮 静岡
142 清水 大斗 富山
143 小椋 優大 静岡
144 名田 慎二郎 三重
決勝
(191)